OPTIMUM®
MASCHINEN - GERMANY

Gebrauchsanweisung

Version 1.0

Werkbankleuchte

LED WBL3 3351062

Vorwort

Sicherheitshinweise

Bestimmungsgemäßer Gebrauch

Technische Daten

Montage

Bedienung

Wartung

Anhang

1 Vorwort

Sehr geehrter Kunde, wir bedanken uns für den Kauf dieses Produktes von OPTIMUM. Sie haben ein Produkt erworben, welches nach dem heutigen Stand der Technik gebaut wurde.

Es erfüllt die Anforderungen der geltenden europäischen und nationalen Richtlinien.

Um diesen Zustand zu erhalten und einen gefahrlosen Betrieb sicherzustellen, müssen Sie als Anwender diese Montage- und Bedienungsanleitung beachten !

Bei Schäden, die durch Nichtbeachtung der Anleitung verursacht werden, erlischt der Garantieanspruch. Für daraus resultierende Folgeschäden übernimmt der Hersteller keine Haftung.

Alle Personen, die mit der Installation, Inbetriebnahme, Bedienung, Wartung und Instandhaltung dieser Werkbankleuchte zu tun haben, müssen

- entsprechend qualifiziert sein,
- diese Montage- und Bedienungsanleitung genau beachten.

2 Sicherheitshinweise

2.1 Gefahren-Klassifizierung

Wir teilen die Sicherheitshinweise in verschiedene Stufen ein. Die untenstehende Tabelle gibt Ihnen eine Übersicht über die Zuordnung von Symbolen (Piktogrammen) und Signalwörtern zu der konkreten Gefahr und den (möglichen) Folgen.

Piktogramm	Signalwort	Definition/Folgen
	GEFAHR!	Unmittelbare Gefährlichkeit, die zu einer ernsten Verletzung von Personen oder zum Tode führen wird.
	WARNUNG!	Risiko: eine Gefährlichkeit könnte zu einer ernsten Verletzung von Personen oder zum Tode führen.
	VORSICHT!	Gefährlichkeit oder unsichere Verfahrensweise, die zu einer Verletzung von Personen oder einen Eigentumsschaden führen könnte.
	ACHTUNG!	Situation, die zu einer Beschädigung und des Produkts sowie zu sonstigen Schäden führen könnte. Kein Verletzungsrisiko für Personen.
	INFORMATION	Anwendungstips und andere wichtige/nützliche Informationen und Hinweise. Keine gefährlichen oder schadenbringenden Folgen für Personen oder Sachen.

Wir ersetzen bei konkreten Gefahren das Piktogramm

allgemeine Gefahr

durch eine Warnung vor

optischer Strahlung

oder

gefährlicher elektrischer Spannung.

LED-WBL3_DE.fm

2.2 Zu Ihrer eigenen Sicherheit

Die Leuchte ist nach dem Stand der Technik entwickelt und aus hochwertigen Materialien mit größter Sorgfalt hergestellt und geprüft. Dennoch können bei der Verwendung Personen- oder Sachschäden entstehen.

➜ Lesen Sie diese beiliegende Anleitung und Informationen.

➜ Beachten Sie die Warnungen in den Dokumenten und am Gerät.

➜ Verwenden Sie die Werkbankleuchte sicherheits- und gefahrenbewusst nur in technisch einwandfreiem Zustand.

➜ Halten Sie dieses Dokument am Gerät verfügbar.

VORSICHT!

Blendgefahr durch helle Lichtquelle. Direkter Blick in die Lichtquelle kann zu temporär eingeschränktem Sehvermögen und Nachbildern führen. Dies kann zu Irritationen, Belästigungen, Beeinträchtigungen oder Unfällen führen.

➜ Nicht in die Lichtquelle blicken.

➜ Leuchte so platzieren, dass ein direkter Blick in die Lichtquelle vermieden wird.

WARNUNG!

Explosionsgefahr. Der Betrieb der Leuchte in explosionsgefährdeten Räumen kann Explosionen auslösen und zu Tod oder schweren Verletzungen führen.

➜ Nicht in explosionsgefährdeten Räumen betreiben.

VORSICHT!

Stromschlag durch eindringende Feuchtigkeit. Personenschaden und Beschädigung des Netzsteckers.

➜ Netzstecker nur außerhalb feuchter Umgebungen einstecken.

VORSICHT!

Sicher montieren. Herunterfallen der Leuchte kann zu Personen- und Sachschäden führen.

➜ Nur die mitgelieferten Befestigungselemente verwenden.

➜ Befestigungselemente ordnungsgemäß montieren.

WARNUNG!

Gefahr durch ungeeignete Ersatzteile. Ungeeignete Ersatzteile können zu Verletzungen und Sachschäden führen.

➜ Nur vom Hersteller freigegebene Ersatzteile verwenden.

3 Bestimmungsgemäßer Gebrauch

➜ Diese Leuchte ist eine Werkbankleuchte zur Beleuchtung von Gegenständen. Die Leuchte ist ungeeignet für feuchte und nasse Umgebungen.

4 Technische Daten

- LED-Technologie
- Elektrischer Anschluss 100V ~ 240V AC
- Frequenz 50Hz / 60Hz
- Farbtemperatur 5600 - 6000 K
- Abstrahlwinkel 60° (Reflektor)
- Anbau mittels Befestigungswinkel am Fuß
- Maximal zulässige Umgebungstemperatur Tmax. 50° C
- Schutzart IP20, Schutzklasse II

4.1 Abmessungen

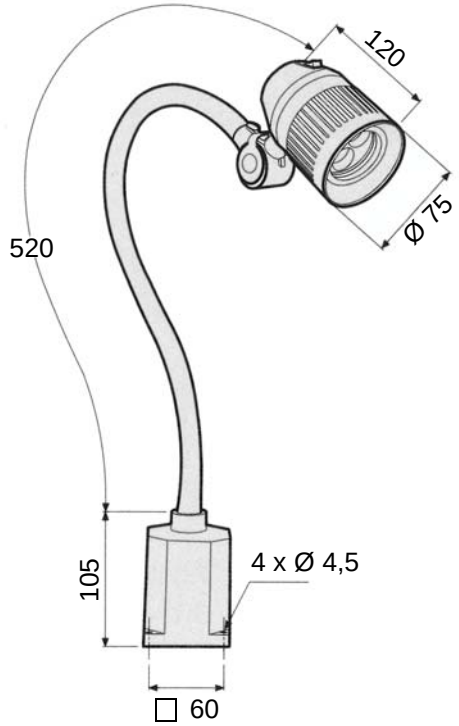

4.2 Beleuchtungsstärke

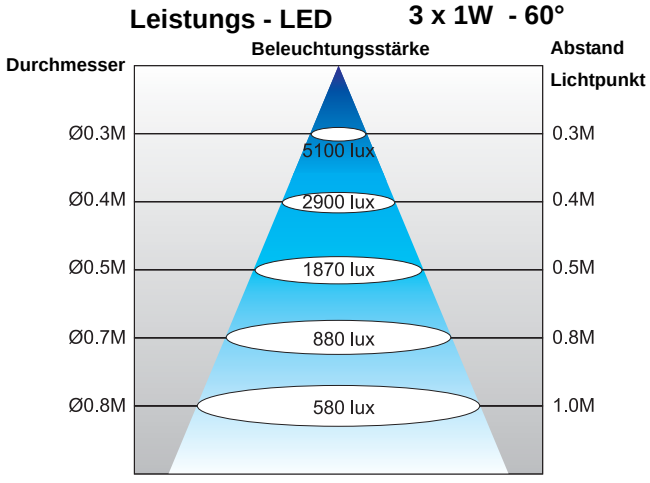

LED-WBL3_DE.fm

5 Montage

5.1 Befestigungswinkel

VORSICHT!

Stoßgefahr durch die Kanten des Befestigungswinkels bei seitlicher Montage an der Werkbank.

Die Werkbankleuchte mit dem Befestigungswinkel seitlich an der Werkbank oder direkt auf der Werkbank befestigen.

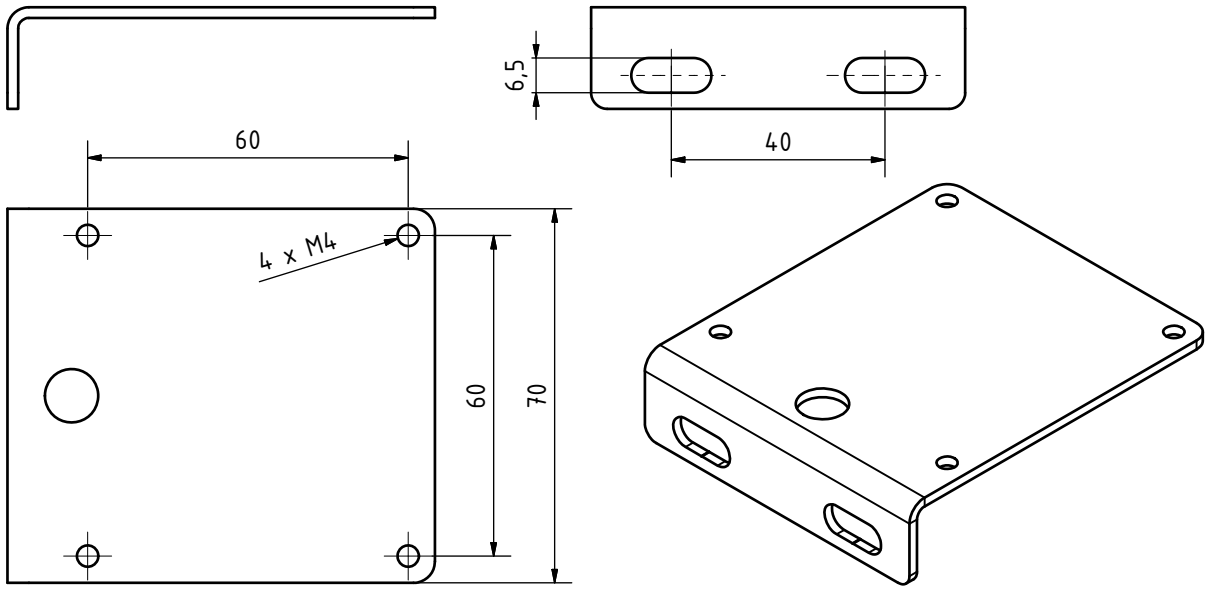

Abb. 5-1: Befestigungswinkel

5.1.1 Anschluss

ACHTUNG!

Sachschaden durch falsche Anschlussspannung. Zerstörung oder Beschädigung der Leuchte.

➜ Netzspannung mit Nennspannung und Frequenz vergleichen, die auf dem Leistungsschild angegeben sind und sicherstellen, dass sie identisch sind.

6 Bedienung

ACHTUNG!

Sachschaden durch falsche Handhabung. Beschädigung der Leuchte.

➜ Gelenke nicht über den möglichen Schwenkbereich drehen.

➜ Flexschlauch nicht abknicken und kleine Biegeradien vermeiden.

Die Leuchte verfügt über einen eigenen Schalter am Lampenkopf. Die Leuchte schaltet ein, wenn der Schalter eingeschaltet wird.

Der mögliche Schwenkwinkel beträgt 320 Grad nach links und rechts und 180 Grad nach oben und unten.

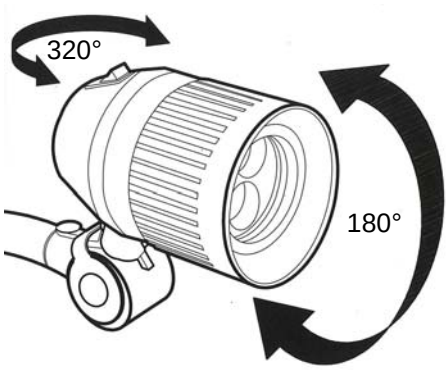

7 Wartung

7.1 Leuchtmittel wechseln

WARNUNG!

Lebensgefahr durch Stromschlag. Die Leuchte von der Stromversorgung trennen.

ACHTUNG!

Sachschaden durch falsche Reinigungsmittel. Beschädigung der Leuchte.

➜ Verträglichkeit der Reinigungsmittel mit der Oberfläche prüfen.

Der Austausch des Leuchtmittel erfolgt durch Austausch der LED Lampenfassung.

LED-WBL3_DE.fm

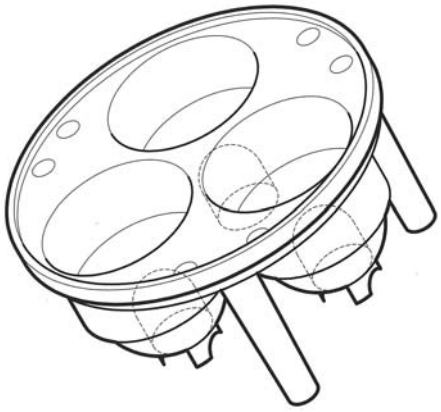

Abb. 7-1: LED Lampenfassung

Bezeichnung	Grösse Size	Artikelnummer Item no.
LED Lampenfassung	Abstrahlwinkel 30°	0335106230
	Abstrahlwinkel 45°	0335106245
	Abstrahlwinkel 60°	0335106260

8 Anhang

8.1 Mangelhaftungsansprüche / Garantie

Neben den gesetzlichen Mangelhaftungsansprüchen des Käufers gegenüber dem Verkäufer, gewährt Ihnen der Hersteller des Produktes, die Firma OPTIMUM GmbH, Robert-Pfleger-Straße 26, D-96103 Hallstadt, keine weiteren Garantien, sofern sie nicht hier aufgelistet oder im Rahmen einer einzelnen, vertraglichen Regel zugesagt wurden.

- Die Abwicklung der Haftungs- oder Garantieansprüche erfolgt nach Wahl der Firma OPTIMUM GmbH entweder direkt mit der Firma OPTIMUM GmbH oder aber über einen ihrer Händler.
  Defekte Produkte oder deren Bestandteile werden entweder repariert oder gegen fehlerfreie ausgetauscht. Ausgetauschte Produkte oder Bestandteile gehen in unser Eigentum über.
- Voraussetzung für Haftungs- oder Garantieansprüchen ist die Einreichung eines maschinell erstellten Original-Kaufbeleges, aus dem sich das Kaufdatum, der Maschinentyp und gegebenenfalls die Seriennummer ergeben müssen. Ohne Vorlage des Originalkaufbeleges können keine Leistungen erbracht werden.
- Von den Haftungs- oder Garantieansprüchen ausgeschlossen sind Mängel, die aufgrund folgender Umstände entstanden sind:
  - Nutzung des Produkts außerhalb der technischen Möglichkeiten und der bestimmungsgemäßen Verwendung, insbesondere bei Überbeanspruchung des Gerätes
  - Selbstverschulden durch Fehlbedienung bzw. Missachtung unserer Betriebsanleitung
  - nachlässige oder unrichtige Behandlung und Verwendung ungeeigneter Betriebsmittel
  - nicht autorisierte Modifikationen und Reparaturen
  - ungenügende Einrichtung und Absicherung der Maschine
  - Nichtbeachtung der Installationserfordernisse und Nutzungsbedingungen
  - atmosphärische Entladungen, Überspannungen und Blitzschlag sowie chemische Einflüsse
- Ebenfalls unterliegen nicht den Haftungs- oder Garantieansprüchen:
  - Verschleißteile und Teile, die einem normalen und bestimmungsgemäßen Verschleiß unterliegen, wie beispielsweise Keilriemen, Kugellager, Leuchtmittel, Filter, Dichtungen

u.s.w.
- nicht reproduzierbare Softwarefehler

- Leistungen, die die Firma OPTIMUM GmbH oder einer ihrer Erfüllungsgehilfen zur Erfüllung im Rahmen einer zusätzlichen Garantie erbringen, sind weder eine Anerkennung eines Mangels noch eine Anerkennung der Eintrittspflicht. Diese Leistungen hemmen und/oder unterbrechen die Garantiezeit nicht.
- Gerichtsstand unter Kaufleuten ist Bamberg.
- Sollte eine der vorstehenden Vereinbarungen ganz oder teilweise unwirksam und/oder nichtig sein, so gilt das als vereinbart, was dem Willen des Garantiegebers am nächsten kommt und ihm Rahmen der durch diesen Vertrag vorgegeben Haftungs- und Garantiegrenzen bleibt.

8.2 Entsorgung über kommunale Sammelstellen

Entsorgung von gebrauchten, elektrischen und elektronischen Geräten (Anzuwenden in den Ländern der Europäischen Union und anderen europäischen Ländern mit einem separaten Sammelsystem für diese Geräte).

Das Symbol auf dem Produkt oder seiner Verpackung weist darauf hin, dass dieses Produkt nicht als normaler Haushaltsabfall zu behandeln ist, sondern an einer Annahmestelle für das Recycling von elektrischen und elektronischen Geräten abgegeben werden muss. Durch Ihren Beitrag zum korrekten Entsorgen dieses Produkts schützen Sie die Umwelt und die Gesundheit Ihrer Mitmenschen. Umwelt und Gesundheit werden durch falsche Entsorgung gefährdet. Materialrecycling hilft den Verbrauch von Rohstoffen zu verringern. Weitere Informationen über das Recycling dieses Produkts erhalten Sie von Ihrer Gemeinde, den kommunalen Entsorgungsbetrieben oder dem Geschäft, in dem Sie das Produkt gekauft haben.

EG - Konformitätserklärung

nach Niederspannungsrichtlinie 2014/35/EU

Der Hersteller / Inverkehrbringer: Optimum Maschinen Germany GmbH
Dr.-Robert-Pfleger-Str. 26
D - 96103 Hallstadt

erklärt hiermit, dass folgendes Produkt

Produktbezeichnung: LED Werkbankleuchte

Typenbezeichnung: LED WBL3 - 230V AC

allen einschlägigen Bestimmungen der oben genannten Richtlinie sowie den weiteren angewandten Richtlinien (nachfolgend) - einschließlich deren zum Zeitpunkt der Erklärung geltenden Änderungen - entspricht.

Folgende weitere EU-Richtlinien wurden angewandt:

EMV-Richtlinie 2014/30/EU

Folgende harmonisierte Normen wurden angewandt:

EN 55015 - Grenzwerte und Messverfahren für Funkstörungen von elektrischen Beleuchtungseinrichtungen und ähnlichen Elektrogeräten.

EN 61547 - Einrichtungen für allgemeine Beleuchtungszwecke, EMV Störfestigkeitsanforderung

EN 61000-3-2 - Elektromagnetische Verträglichkeit (EMV) - Teil 3-2: Grenzwerte - Grenzwerte für Oberschwingungsströme (Geräte-Eingangsstrom <= 16 A je Leiter)

EN 61000-3-3 - Elektromagnetische Verträglichkeit (EMV) - Teil 3-3: Grenzwerte - Begrenzung von Spannungsänderungen, Spannungsschwankungen und Flicker in öffentlichen Niederspannungs-Versorgungsnetzen für Geräte mit einem Bemessungsstrom <= 16 A je Leiter, die keiner Sonderanschlussbedingung unterliegen

Name und Anschrift der Person, die bevollmächtigt ist, die technischen Unterlagen zusammenzustellen:

Kilian Stürmer, Tel.: +49 (0) 951 96555 - 800

Kilian Stürmer (Geschäftsführer)

Hallstadt, den 2018-03-23